Guide Utilisateur

Nortel Networks

Postes Opérateurs

M520
M520N
M640

NORTEL NETWORKS

M520 - M520N et M640

Le modèle présenté est le M640.
L'exploitation des postes M520 et M520N est identique.

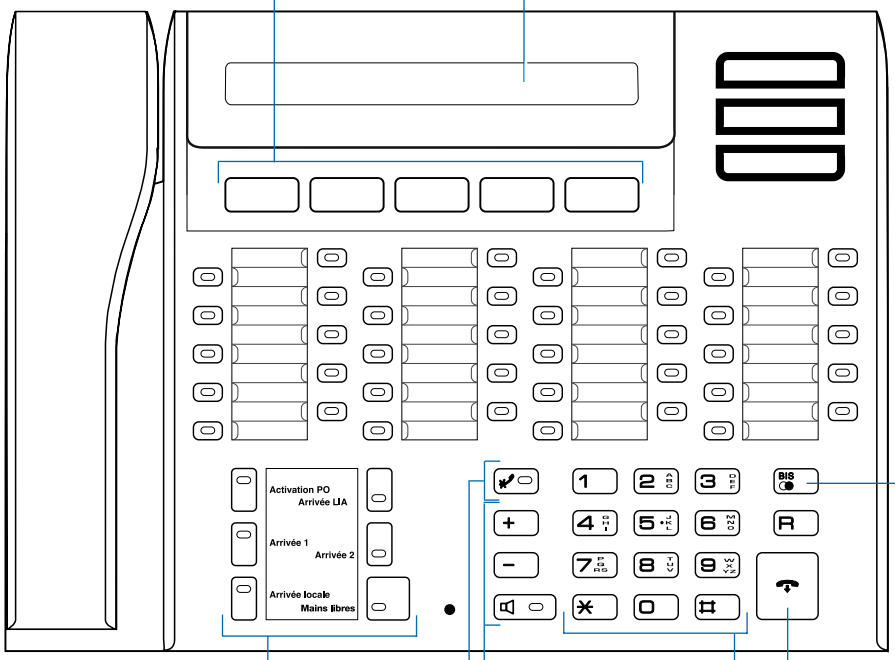

2. Touches interactives
Donnant l'accès direct aux services proposés par la deuxième ligne de votre afficheur.

1. Afficheur interactif
(2 lignes d'informations et de messages)

8. Touches personnalisables
Les touches peuvent être personnalisées pour l'accès direct aux correspondants extérieurs ou intérieurs.

5.Touche BIS
Permet la réémission automatique du dernier numéro composé.

3. Touches d'exploitation du poste opérateur

7. Touche Haut-Parleur
Mise en marche/arrêt de l'écoute amplifiée.

Touches + et -
Réglage du volume du haut-parleur s'il est activé.
Réglage volume écoute en cours de communication si le haut-parleur n'est pas activé (sur les postes acceptant cette fonction).

Réglage du volume de la sonnerie (par le menu programmation).

Réglage du bip d'appui touche (poste opérateur désactivé).

6. Touche rupture
Met fin à une communication : le combiné n'a pas de fonction de raccrochage.
En mode programmation, permet de revenir à l'état actif du poste opérateur.

4. Clavier de numérotation

9.Touche coupure micro
Permet de parler avec un tiers sans que votre correspondant vous entende. Le voyant est allumé lorsque le micro est coupé

Raccordement des postes M520 - M640

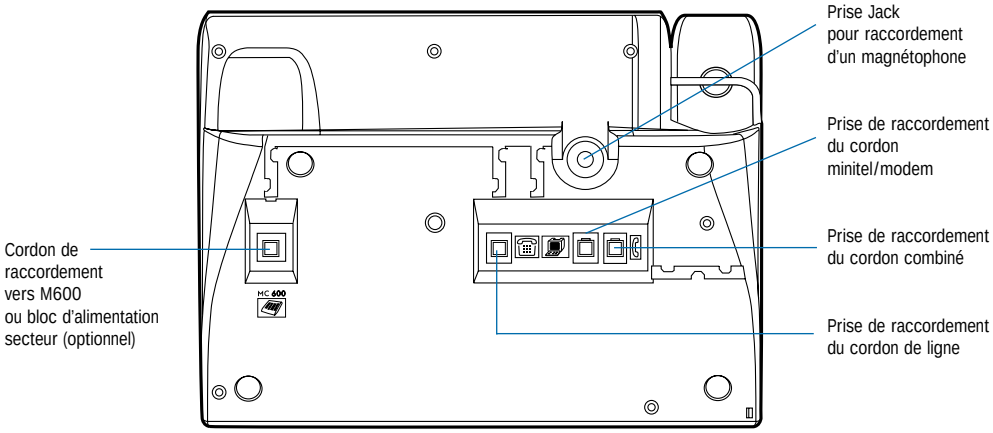

M600

Le module M600 permet l'adjonction de 20 touches programmables au poste M520 ou M640.

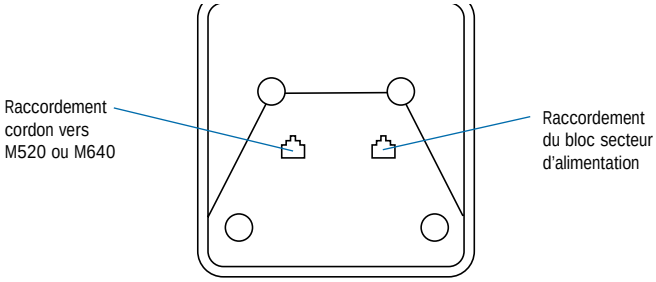

L'utilisation des touches du M600
est identique à celle du poste M520 ou M640

Important : l'utilisation du bloc secteur d'alimentation est impérative avec M600

ATTENTION !

Pour éviter une altération de la surface de votre poste, nous vous conseillons de le nettoyer avec des produits non agressifs.
SONT A EXCLURE : alcools, produits bureautiques, produits à base de trichloéthylène.
Nous recommandons l'usage d'un chiffon légèrement humecté d'eau savonneuse.
La température d'utilisation doit être comprise entre 5° et 45°.

Raccordement du poste M520N

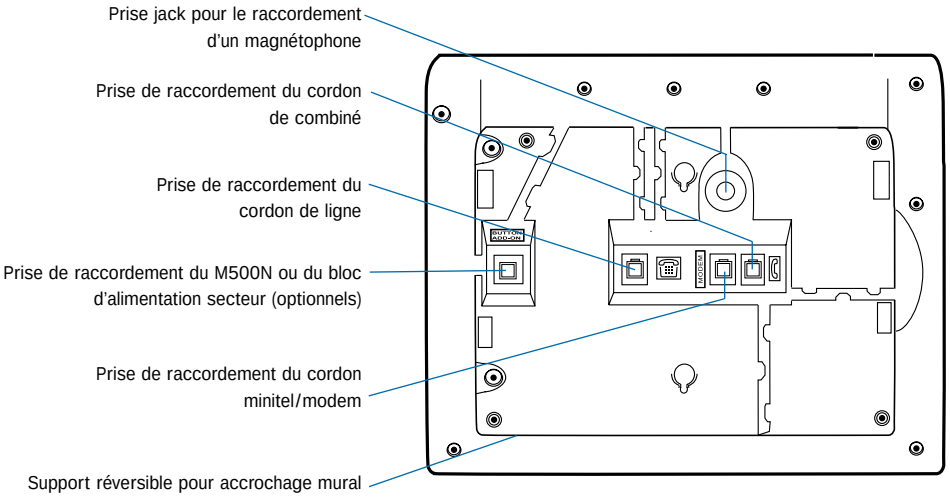

M500N

Le module M500N permet l'adjonction de 20 touches programmables au poste M520N.

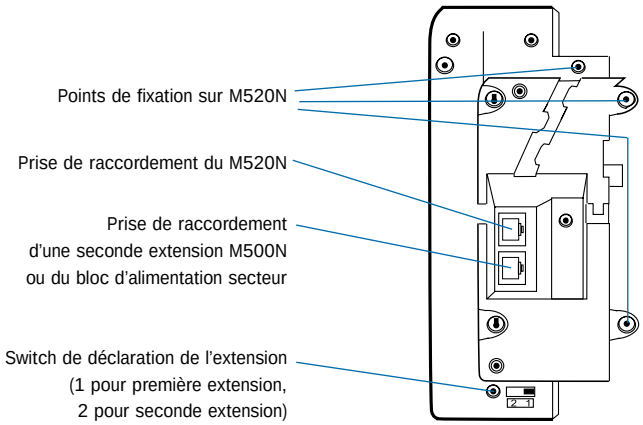

Raccordement électrique: alimentation sur réseau 230 V, courant alternatif monophasé à l'exclusion des installations à shéma IT définies dans la norme EN 60-950. Attention, la tension du réseau est classée excessive selon les critères de la même norme. Par précaution, en cas de danger, le bloc d'alimentation secteur sert de dispositif de sectionnement de l'alimentation 230 V. Il doit être installé à proximité du matériel et être aisément accessible.
Raccordement téléphonique: les tensions présentes sur ce réseau sont classées TRT (Tension Réseau Téléphonique) au sens de la norme EN 60-950.
Le marquage CE atteste de la conformité des produits aux règlements techniques applicables à la date de l'agrément conformément respectivement aux Directives et dispositions complémentaires 73/23/CEE pour la sécurité usagers et 89/336/CEE pour les pertubations Électromagnétiques.

Touches d'exploitation du poste opérateur M520 - M520N et M640

TOUCHE ACTIVATION P.O.
Permet la mise en service ou le retrait du poste opérateur.
Le voyant est allumé lorsque le P.O. est désactivé.

TOUCHES ARRIVÉES
Permettent la prise des appels arrivant sur le poste opérateur.
La prise d'un appel n'est possible que si l'opératrice dispose d'un CCO libre.
L'arrivée des appels est matérialisée par le clignotement du voyant ARRIVÉE 1.

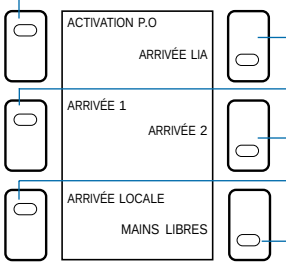

ARRIVÉE LIA (Arrivée lignes interautomatiques).

ARRIVÉE 1 (Arrivée réseau public).

ARRIVÉE 2 (Retour appels non répondus).

ARRIVÉE LOCALE

TOUCHE MAINS LIBRES
Permet d'avoir une conversation téléphonique sans décrocher :
le voyant est alors allumé.

Touches personnalisables M520 - M520N et M640

VOYANT INCIDENT MAJEUR - Réservé pour un usage ultérieur.

VOYANT SURCHARGE
Signale les états de surcharge :

surcharge niveau 1
le voyant s'allume fixe
surcharge niveau 2
le voyant clignote.

TOUCHE CC01, CC02, CC03, CC04 CC05, CC06

Permettent la visualisation des appels en cours de traitement.

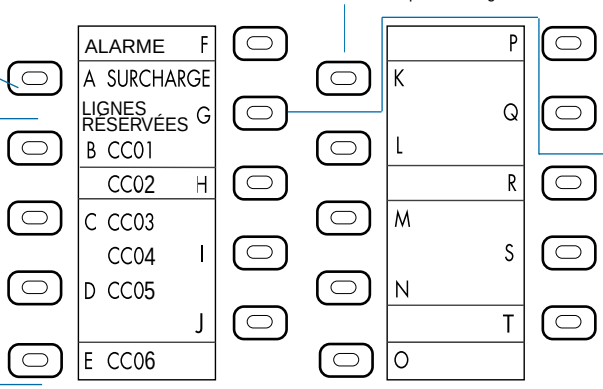

ALARME DE L'INSTALLATION

TOUCHE LIGNES RÉSERVÉES
L'appui sur cette touche réserve le faisceau pré-programmé à cet usage.
Le voyant est allumé lorsque le faisceau est réservé.

	Etat du voyant	*Etat téléphonique associé*	*Action après appui sur la touche*
○	*Eteint*	*Libre*	*Prise au départ*
●	*Allumé fixe*	*En conversation*	*Mise en gadre*
⊗	*Clignotement lent*	*En garde*	*Reprise*
✇	*Clignotement rapide*	*En garde depuis plus de 40 secondes*	*Reprise*

Sommaire

Page

Présentation du poste opérateur **1**
Afficheur interactif
Touches interactives
Touches d'exploitation du poste opérateur
Clavier de numérotation
Touche Bis
Touche rupture
Touches Haut-Parleur, + et -
Touches personnalisables

Exploitation du poste opérateur **4**
Mise en service *4*
Départ de l'opératrice *5*

Traitement des appels **6**
Réponse aux appels *6*
Appel de l'opératrice *8*
Double appel et transfert *10*
Garde et reprise *11*
Consultation de l'état d'un poste *12*
Chaînage *14*
Libération du poste opérateur *14*
Fonction prénumérotation *15*
Pour composer le numéro de votre correspondant *15*
En cours de communication *15*
Fonctions de messagerie entre postes *16*
Changez de langue *17*

Programmation des services **18**
Programmation des numéros *18*
Programmation des mélodies *21*
Programmation du réglage contraste écran *22*

Paramétrage et gestion du système depuis le poste opérateur **23**
Réservation de lignes extérieures *24*
Programmation et gestion du système *25*
Gestion hôtelière *30*
Visualisation des communications *34*
Visualisation de l'état des lignes réseaux *35*
Surveillance des lignes groupées *36*

EXPLOITATION DU POSTE OPERATEUR (P.O.)

Mise en service

Désactivé, le P.O. n'a aucune fonction téléphonique.

L'activation du poste opérateur est réalisée en appuyant sur la touche ACTIVATION P.O. Un message demandant confirmation apparaît sur l'afficheur. Les voyants s'allument et le poste sonne.

```
CONFIRMEZ L ACTIVATION DU POSTE
                                                Confirm
```

La confirmation de l'activation du poste se fait en appuyant sur la touche interactive [Confirm] .

Le menu du poste opérateur au repos apparaît :

```
ARR 2:00    ARR 1:00    LOC :00    LIA :00
     Comm        Etat       Service                Suite
```

Lorsque le P.O. est actif, l'afficheur donne le nombre des appels en attente par flux de trafic :

En cas de non-confirmation, le P.O. revient en l'état initial (Inactif) après 5 secondes.

La touche interactive [Suite] affiche la date et l'heure.

Départ de l'opératrice

La désactivation n'est possible que si le P.O. est hors communication même s'il ya des appels en attente (hors CCO) sur les touches ARRIVÉE.
Les appels en attente seront réaiguillés automatiquement.

La manœuvre s'effectue en appuyant sur la touche ACTIVATION P.O. :
un message apparaît alors sur l'afficheur demandant la confirmation de la désactivation.

```
CONFIRMEZ LA DESACTIVATION DE VOTRE POSTE
                                          Confirm
```

La manœuvre est enregistrée en appuyant sur la touche interactive [Confirm].
Le P.O. est désactivé.

Si l'opératrice ne confirme pas la désactivation dans un délai de 5 secondes, le P.O. reste actif.

Si l'opératrice libre ne répond pas aux appels entrants, le P.O. se désactive automatiquement après environ 2 minutes.

TRAITEMENT DES APPELS

Réponse aux appels

En mode actif, le poste opérateur affiche l'arrivée des appels et les voyants des touches ARRIVÉE clignotent.

```
ARR 2:00    ARR 1:01    LOC :00     LIA :00
     Comm       Etat       Service                  Suite
```

Pour répondre à un appel, il faut appuyer sur la touche ARRIVÉE clignotante. Un circuit de suivi est alors activé : le voyant correspondant à ce circuit CCO s'allume.

La manœuvre n'est effective que si une des touches CCO est libre (voyant éteint).

L'afficheur donne les informations concernant l'origine de l'appel et suggère les manœuvres à réaliser :

pour un appel extérieur :

```
ARRIVEE PTT                                   EQ 21/11/123
     Comm      Prenum      <-Debut      FVocale       -->
```

- EQ représente la localisation physique de la ligne.
- Dans certains cas, le libellé arrivée PTT pourra être complété par le numéro de l'abonné appelant.

Pour un appel intérieur :

```
APPEL DE 8080                 004/030
     Comm       Prenum      <-Debut      FVocale        -->
```

L'afficheur donne les informations sur :

- ***le numéro ou le nom de poste,***
- ***le numéro de la société et du service***

Réponse à un appel sortant :

```
RETOUR PTT 8081          004/030   NON REPONSE
     Comm       Prenum      <-Debut      FVocale        -->
```

L'afficheur donne les informations suivantes :

- ***le numéro ou le nom de poste***
- ***le numéro de la société et du service***
- ***le type de retour :*** Retour PTT
  Retour LIA
- ***Le motif du retour***
  - ***non dérangt :*** *ne pas déranger*
  - ***non réponse***
  - ***occupé***
  - ***inaccessible :*** appel n'ayant pas abouti (hors service, faux appels...).
  - ***renvoyé :*** en cas de non-réponse, lorsque le destinataire est renvoyé ; le numéro affiché est celui du poste de renvoi.
  - ***non attribué :*** correspond à un numéro qui n'existe pas.
  - ***blocage :*** impossibilité à aiguiller l'appel par manque de ressources système.

Appel de l'opératrice

En phase active, l'afficheur du poste opérateur propose le menu suivant :

```
ARR 2:00   ARR 1:00    LOC :00    LIA :00
     Comm       Etat       Service                    Suite
```

Pour initialiser un appel, l'opératrice peut numéroter directement au clavier, utiliser le menu [Comm] ou utiliser les touches personnalisables. Cette manœuvre initialise automatiquement un double appel s'il y a déjà une communication en cours.

L'activation du menu [Comm] par sa touche interactive associée donne accès au menu suivant :

```
    Prenum    Nom. int     L. Spec     Annonce        -->
```

Si votre installation téléphonique est équipée d'une messagerie vocale.
En appuyant sur la touche interactive [Comm], *le menu suivant apparaît :*

```
    Prenum    Nom. int     L. Spec     Annonce        -->
```

En appuyant sur la touche interactive [-->], *le menu ci-dessous apparaît :*

```
   Urgence     Autre                                <--
```

La touche [Autre] donne accès aux commandes.

```
L. Ext    No. Abrg      Poste
```

Ces facilités activées par les touches interactives permettent d'accéder :

- **L. Ext. :** au réseau public
- **L. Spec. :** aux lignes interautomatiques.
  Les lignes interautomatiques connectent directement un site de votre entreprise à un autre. Dans le cas d'une ou plusieurs lignes interautomatiques, le menu suivant apparaît alors :

```
CHOISISSEZ VOTRE DESTINATION
    LILLE       LYON        BREST        SIEGE
```

Les directions sont représentées par leurs noms ou, par défaut, par un libellé LIA : XX

Le choix d'une de ces destinations numérote automatiquement l'accès à la ligne.
Le numéro doit être complété par le numéro de poste de la personne demandée.

- **Annonce :** appel simultané d'un groupe de postes numériques pour diffusion d'un message sur leur haut-parleur.

- **Urgence :** accès à la liste des numéros d'urgence de l'entreprise.

- **No. Abrg :** accès à la liste des numéros abrégés communs de l'entreprise.

- **M Vocale :** appel de la messagerie vocale, si votre installation en comporte une.

- **Poste :** appel d'un poste par son numéro de poste. Permet de ne pas composer de préfixe d'accès dans certains cas particuliers.

Double appel et transfert

Après la prise d'un appel, le double appel peut être réalisé de plusieurs manières :

- en numérotant directement au clavier
- en utilisant une touche personnalisable,
- en utilisant le menu Comm

```
J. DUPONT                                        LIBRE
   Reprise    Alternat      Transf      <-Debut        -->
```

Le nom de la personne appelée s'affiche (si l'option annuaire est présente), sinon le numéro d'annuaire est affiché.

En cas de non-réponse, l'appel est repris en appuyant sur la touche ou sur la touche interactive Reprise.

Il est également possible de continuer de parler avec le premier interlocuteur en appuyant sur la touche interactive Alternat

La touche interactive <-D but réaffiche le menu de choix des lignes départs et annule la tentative d'appel.

Le transfert peut être réalisé avant la réponse en appuyant sur la touche interactive Transf.

Après le transfert, le voyant CCO clignote tant que le correspondant n'a pas répondu.

Dès que le transfert est effectué, le CCO est libéré et le voyant s'éteint.

Lorsque le demandé répond avant transfert, le menu suivant s'affiche :

```
J. DUPONT                  C. MARTIN
Reprise       Alternat      Transf      <-Debut        -->
```

La touche --> *donne accès à l'écran :*

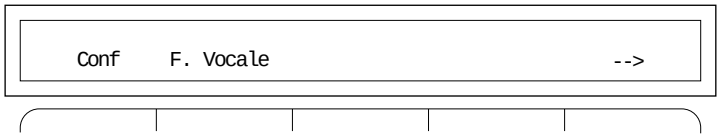

Il est alors possible de :

- reprendre l'appel affiché à droite sur l'écran et de mettre fin automatiquement à l'appel affiché à gauche en appuyant sur la touche interactive Reprise
- parler alternativement à l'un ou à l'autre des correspondants en appuyant sur la touche interactive Alternat. L'interlocuteur en ligne est toujours affiché à gauche de l'écran,
- faire une conférence en appuyant sur la touche interactive Conf. Il est alors possible de revenir à la situation de double appel en appuyant sur la touche interactive Alternat.
- transférer l'appel initial vers le poste demandé en appuyant sur la touche interactive Transf. Le poste opérateur revient alors à l'état de repos et le CCO est libéré.

Garde et reprise

Après la prise d'un appel, la mise en garde peut se faire de plusieurs manières :
- en appuyant sur la touche CCO de la communication en cours,
- en prenant un autre appel arrivée,
- en reprenant un appel en attente (touche CCO).

La reprise d'un appel en garde est réalisée en appuyant sur la touche CCO clignotante associée.

Consultation de l'état d'un poste

Cette fonction permet de consulter l'état d'un poste dans l'entreprise.

En cours de communication avec un correspondant extérieur, l'afficheur du poste opérateur propose le menu suivant:

```
ARRIVEE PTT : 01346007000          EQ : 01/02/000
     Comm      Prenum    <-- Debut    F. Vocale       -->
```

En appuyant sur les touches interactives PRENUM puis ETAT, les menus suivants s'affichent :

```
  NUMEROTEZ
  Nom int.     Etat
```

```
    Autre      Retour
```

Composez le numéro de votre correspondant intérieur.

Affichage de l'état du poste

```
P. DUPONT                                        LIBRE
    Autre      Retour                   Appel
```

Il est alors possible d'appeler le poste en double appel en appuyant sur la touche interactive Appel.

Les opérations possibles à ce niveau sont décrites dans le chapitre 3.

Le poste peut avoir l'état suivant :

```
P. DUPONT                                        OCCUPE
    Autre      Retour                   Appel
```

Il est possible dans ce cas d'avertir le poste en appuyant sur la touche interactive [Appel] (un BIP ainsi que le libellé Attente signalent au correspondant occupé votre demande).

L'afficheur du poste opérateur peut proposer les menus suivants :

```
P. DUPONT                                          AVERTI
   Reprise    Alternat      Transf      <-Debut       -->
```

Si vous appuyez sur la touche interactive [-->], le menu ci-dessous apparaît :

```
P. DUPONT                                          AVERTI
    Superv                  Intrus       Aviser       -->
```

En appuyant sur la touche interactive [Intrus], l'opératrice entre en tiers sur la ligne du poste demandé.

```
P. DUPONT                              PTT
    Reprise     Secret
```

La touche interactive [Secret] permet de continuer à converser avec le poste demandé en mettant son correspondant en garde.
Lorsque le poste consulté est renvoyé, le menu suivant s'affiche :

```
J. DURANT    <- P. DUPONT                          LIBRE
    Autre      Retour                   Appel
```

Après avoir appuyé sur la touche interactive [Appel], le menu suivant apparaît :

```
J. DURANT    <- P. DUPONT                          LIBRE
   Reprise    Alternat      Transf      <-Debut       -->
```

Après décrochage du correspondant appelé, l'afficheur du poste opérateur propose les menus suivants :

```
J. DURANT                PTT
   Reprise    Alternat     Transf       Debut        -->
```

Si vous appuyez sur la touche interactive [-->], l'afficheur du poste opérateur vous propose alors :

```
   Conf       F.Vocale                                -->
```

Nota : Si votre installation n'est pas équipée de l'option annuaire, les numéros d'annuaire s'affichent à la place des noms.

Chaînage

Lorsqu'un correspondant extérieur désire parler successivement à plusieurs personnes, appuyez sur la touche interactive [Chainage]

Pour être effective, cette opération doit être réalisée avant l'appel du correspondant intérieur et ne donne pas lieu à un message spécifique.

La communication revient en «Arrivée 2».

Les menus de traitement des appels (Transfert, Etat, etc.) abordés précédemment ne sont pas modifiés par l'activation de la touche interactive [Chainage].

Libération du poste opérateur

Après le traitement d'une communication, lorsque le poste opérateur revient au repos, l'afficheur reste «blanc» pendant quelques secondes. Toutefois, le poste opérateur continue de fonctionner normalement et toute manœuvre de votre part (notamment réponse à un appel) est prise en compte et rétablit l'affichage.

Fonction prénumérotation

Elle vous permet de composer un numéro, tout en pouvant le modifier (Gomme) et d'établir la connection au moment souhaité (Appel).
Il est également possible d'utiliser cette fonction lors d'une communication.

Pour composer le numéro de votre correspondant :

Appuyez sur la touche interactive

```
ARR2 : 00   ARR 1 : 00  LOC : 00  LIA : 00
    Comm      Etat       Service                  Suite
```

Puis sur la touche :

```
   Prenum   Nom. Int.    L. Spec      Annonce      -->
```

Composez le numéro, puis appuyez sur la touche interactive.
(Vous pouvez à tout moment corriger le numéro avec la touche Gomme).

```
NUMEROTEZ : XXXX
            Appel                                Gomme
```

En cours de communication

Vous désirez composer un numéro, tout en restant en ligne avec votre premier interlocuteur :
Appuyez sur la touche interactive.

```
APPEL DE 4002                              000/000 J. BERNARD
    Comm      Prenum     <-Debut     F. Vocale      -->
```

Composez le numéro, vous restez alors toujours en communication.
Puis appuyez sur la touche interactive.
(Vous pouvez à tout moment corriger le numéro avec la touche Gomme).

```
NUMEROTEZ : XXXX
            Appel                                Gomme
```

Votre premier correspondant est alors mis automatiquement en attente.

Fonctions de messagerie entre postes
M520 - M520N - M640 et postes numériques

Votre poste numérique peut envoyer des mini-messages (32 caractères) vers vos correspondants intérieurs ou extérieurs raccordés à une interface numérique. Appuyez sur :

```
ARR 2 : 00  ARR 1 : 00  LOC : 00  LIA : 00
   Comm        Etat      Service              Suite
```

puis sur :

```
CHOISISSEZ UN SERVICE
   Prog       Serveur    Aviser
```

composez le numéro téléphonique du destinataire du message et validez par :

```
COMPOSEZ LE N¡ : 4002
                                   Envoi     Gomme
```

Sélectionnez le message désiré par la touche

```
4000 VOUS A APPELE  A                        10h46
   Suite      Appel                  Envoi
```

Si votre poste opérateur possède 40 touches personnalisables, vous pouvez saisir un message libre de 32 caractères à l'aide de ces touches lorsque l'écran indique :

```

   Suite
```

pour transmettre le message appuyez sur :

```
4000 VOUS A APPELE  A                        10 H 46
   Suite      Appel                  Envoi
```

Pour appeler votre correspondant et lui transmettre simultanément le message appuyez sur :

```
4000 VOUS A APPELE  A                          10 H 46
   Suite      Appel                  Envoi
```

Changez de langue

Pour accéder au changement de langue de votre afficheur :

Appuyez sur la touche interactive :

```
ARR 2 : 00   ARR 1 : 00      LOC : 00      LIA : 00
   Comm        Etat      Service                Suite
```

puis sur :

```
 CHOISISSEZ UN SERVICE
              Prog      Serveur      Aviser
```

```
QUE VOULEZ-VOUS PROGRAMMER ?
  Langue     M lodie      Touche      Signal      Ecran
```

Enfin choisissez la langue souhaitée :

```
CHOISISSEZ LA LANGUE DE VOTRE POSTE :
 Fran ais    English     Deutsch
```

PROGRAMMATION DES SERVICES

L'accès à la programmation des services proposés est donné par la touche interactive Service du poste opérateur actif.

Remarque : quelle que soit la phase de programmation, la touche du clavier permet de revenir à l'état initial du poste opérateur.

```
ARR 2 : 00  ARR 1 : 00 LOC : 00 LIA : 00
   Comm        Etat       Service       Suite
```

Programmation des numéros

Le poste opérateur offre la possibilité de programmer des numéros internes ou externes sur les touches personnalisables.
(Respectivement au nombre de 11 et 31 pour les modèles M520/520N et M640).

La programmation de ces numéros permet d'appeler sans numéroter des postes internes ou des correspondants externes.

La sélection du mode de programmation est réalisée en appuyant sur la touche interactive Service

```
ARR 2 : 00  ARR 1 :    00 LOC : 00          LIA : 00
   Comm        Etat       Service                Suite
```

Le menu suivant apparaît :

```
CHOISISSEZ UN SERVICE
                Prog       Serveur      Aviser
```

Appuyez sur la touche interactive [Prog] ·

```
QUE SOUHAITEZ-VOUS PROGRAMMER ?
   Langue      M lodie      Touche       Signal      Ecran
```

Appuyez sur la touche interactive [Touche] ·

Il faut alors sélectionner une des touches personnalisables libres du poste opérateur.

```
APPUYEZ SUR LA TOUCHE CHOISIE OU FIN
                                                    Fin
```

Lorsque la touche personnalisable est choisie, l'afficheur donne l'état du programme de celle-ci :

```
CETTE TOUCHE N EST PAS PROGRAMMEE
                          Modif       <-Debut
```

ou si cette touche a déjà fait l'objet d'une programmation :

```
NUMEROTATION DE 00134607000
              Effacer      Modif       <-Debut
```

Il est alors possible d'effacer la programmation, de la modifier ou de sélectionner une autre touche.

Pour programmer un numéro, appuyer sur la touche interactive Modif.

```
QUE VOULEZ-VOUS PROGRAMMER ?
   Numero      Superv     F. Vocale
```

Appuyer sur la touche interactive Numero *et composez le numéro intérieur ou extérieur à enregistrer.*

```
COMPOSEZ LE N¡ : 00134607000
                                        Envoi      Gomme
```

La touche interactive Gomme permet d'effacer le dernier chiffre affiché.

***Nota** : pour l'accès aux réseaux extérieurs, il est nécessaire de composer le préfixe d'accès suivi du numéro.*

La touche interactive Envoi enregistre la programmation et informe du nouvel état de la touche.

```
NUMEROTATION DE 00134607000
                Effacer      Modif       <-Debut
```

Il est alors possible de programmer une autre touche en appuyant sur la touche choisie ou de revenir au menu précédent en appuyant sur la touche interactive Debut.

Programmation des mélodies

Cette possibilité offerte permet aux opératrices de choisir la signalisation sonore parmi huit mélodies ou un BIP.

Il est également possible de supprimer tout avertissement sonore à l'arrivée des appels. Cependant, en cas de non-réponse de l'opératrice pendant plus de 15 secondes, la sonnerie initiale est rétablie.

Activez le mode de programmation par la touche interactive Service .

```
CHOISISSEZ UN SERVICE
                Prog      Serveur      Aviser
```

Sélectionnez la touche interactive Prog .

```
QUE SOUHAITEZ-VOUS PROGRAMMER ?
   Langue      M lodie      Touche      Signal      Ecran
```

Puis appuyez sur la touche interactive Melodie . *Le menu affiché propose alors les options suivantes.*

```
CHOIX DE MELODIE :8              VOLUME PAR + ou -
                Bips       Chut!       Suivant     Preced
```

La mélodie entendue est celle qui était initialement programmée dans le poste opérateur. Pour la changer, il suffit d'appuyer sur les touches interactives Suivant ou Preced pour entendre les mélodies disponibles.

Le volume de la mélodie se règle en utilisant les touches + et - du clavier de numérotation.

Les fonctions Bips et Chut remplacent ou suppriment la mélodie lors de l'arrivée d'un appel.

L'afficheur visualise ces deux opérations par un menu spécifique :

Pour la fonction [Chut !] :

```
LA SONNERIE EST DESACTIVEE
   Normale      Bips
```

pour la fonction [Bips] :

```
BIPS A L ARRIVEE D APPELS :
   Normale                chut !
```

La touche interactive [Normale] permet de revenir sur le choix des mélodies et les touches interactives [Bips] et [Chut !], d'activer l'une ou l'autre de ces fonctions.

Lorsque le mode de signalisation sonore est choisi, appuyez sur la touche [☎] pour revenir à l'état initial du poste opérateur.

Programmation du réglage contraste écran

A partir de l'écran de programmation, appuyez sur la touche interactive [Ecran] puis réglage par [+] ou [-] (7niveaux de contraste).

PARAMETRAGE ET GESTION DU SYSTEME DEPUIS LE POSTE OPERATEUR

Pour accéder à ces services, appuyez sur :

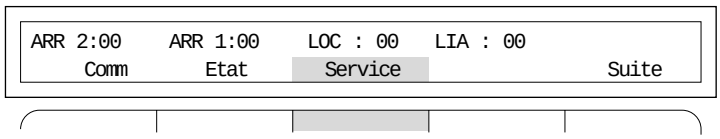

puis sur la touche :

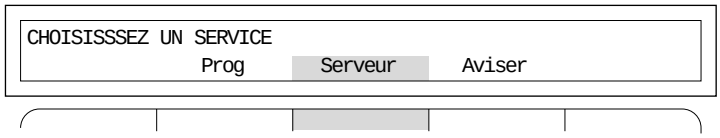

La visualisation des différents menus de gestion s'effectue par la touche :

Les menus disponibles sont :

- Réservation de lignes extérieures
- Programmation et gestion du système*
- Gestion hôtelière*
- Visualisation des communications
- Visualisation de l'état des lignes réseaux
- Surveillance des lignes groupées

Lorsque le menu désiré est atteint, appuyer sur la touche interactive Acces.

** Ces fonctionnalités sont accessibles après activation de paramètres dans l'autocommutateur.*

Réservation de lignes extérieures

Cette fonction permet à l'opératrice de réserver un faisceau de lignes extérieures.

Cette fonction est disponible également par la touche LIGNES RÉSERVÉES présente sur le poste opérateur avec son voyant associé ou par le mode d'accès décrit précédemment.

Le menu est accessible par :

```
RESERVATION DE LIGNE EXTERIEURE
            Acces                          Suite
```

Selon l'état courant, les menus suivants sont affichés.

```
IL N Y A PAS DE LIGNE RESERVEE
  Sommaire                Reserv.
```

ou :

Pour modifier l'état de réservation, appuyez sur la touche interactive

Annul ou Reserv.

```
VOUS AVEZ DES LIGNES RESERVEES
    Sommaire    Annul
```

Utilisez la touche du clavier de numérotation pour revenir à l'état initial du poste opérateur.

Programmation et gestion du système

L'accès à ce menu conduit à l'écran :

```
SELECTIONNEZ LA FONCTION
  No. Abrg   Facture    Horaire     Date      Heure
```

1 2 3 4 5

1 Numéros abrégés

```
SELECTIONNEZ LA FONCTION
  No. Abrg   Facture    Horaire     Date      Heure
```

La touche [No. Abrg] permet la gestion des numéros abrégés de l'installation (accessibles à tous les utilisateurs du système). Pour saisir un nouveau numéro abrégé, appuyez sur :

```
NUMEROS ABREGES
   Retour     Voir                  Nouveau
```

Le système recherche le premier numéro non utilisé, la saisie du numéro est accessible par :

```
0 153  NON ENREGISTRE
                        Modif                Suivant
```

Le numéro intérieur ou extérieur est saisi. Les numéros extérieurs doivent être précédés du préfixe de prise de ligne (le 0 par défaut). La saisie est terminée par :

```
COMPOSEZ LE N¡ : 00134607000
                                   Envoi     Gomme
```

** Ces fonctionnalités sont accessibles après activation de paramètres dans l'autocommutateur*

Dans le cas où le numéro correspond à une société desservie par la sélection directe à l'arrivée, (dans l'exemple 01 34 60 70 00 à 01 34 60 70 99), il est possible de ne saisir que la partie fixe du numéro.
Dans ce cas où le numéro est incomplet, il convient d'appuyer sur :

```
NUMERO COMPLET ?
                                        Oui        Non
```

Dans le cas où la fin du numéro à un nombre de chiffre variable, il convient d'utiliser la touche [Libre].

Le système doit connaître, si cela est possible, la longueur totale du numéro (dans l'exemple, 2 chiffres sont variables de 00 à 99) et validez par :

```
COMBIEN DE CHIFFRE A SUIVRE ?                          2
                          Libre      Envoi      Gomme
```

Si votre poste opérateur possède 40 touches personnalisables, il vous est possible de saisir le nom du correspondant dont le numéro vient d'être saisi. Pour cela, utilisez les touches alphabétiques de votre poste, puis appuyez sur la touche [Envoi].

```
LIBELLE ?          MATRA
                                        Envoi      Gomme
```

La saisie est terminée, vous pouvez toutefois la modifier par la touche [Modif] ou l'annuler par [Annul] (le numéro abrégé devient libre).

```
0153   RUBIS    0134607000
   Retour                  Modif      Annul      Suivant
```

2 Consultation de la consommation téléphonique d'un poste

La touche [Facture] permet de connaître le nombre d'unités de taxation téléphonique facturées pour un poste déterminé depuis la dernière remise à zéro de son compteur.

```
SELECTIONNEZ LA FONCTION
  No. Abrg   Facture   Horaire   Date   Heure
```

Indiquez le numéro du poste interne dont vous désirez consulter la consommation.

```
COMPOSEZ LE N¡ : 301
                                Envoi   Gomme
```

La touche [Envoi] visualise le compteur

```
301   001225UT   DEPUIS LE 26/08
  Sommaire   Annul   Autre   Suite
```

La touche [Autre] permet de consulter la consommation d'un autre poste.

Pour annuler le compteur du poste, appuyez sur [Annul]

```
COMPOSEZ LE MOT DE PASSE : XXXX
                                Envoi   Gomme
```

Le mot de passe doit vous être communiqué par l'exploitant de votre installation. Il n'est requis que lors de la première annulation tant que vous ne quittez pas le menu Facture. Pour les annulations suivantes, appuyez sur la touche :

```
CONFIRMEZ-VOUS L'ANNULATION ?
                                Oui   Non
```

3 Gestion des modes de restriction

Sur votre équipement, les droits des utilisateurs peuvent varier suivant l'heure de la journée. Les postes peuvent par exemple effectuer des communications internationales dans la journée mais seulement des communications locales le soir ou le week-end.

La touche Horaire permet de forcer le système dans l'un ou l'autre mode.

```
SELECTIONNEZ LA FONCTION
   No. Abrg    Facture    Horaire    Date    Heure
```

Sélectionnez le mode de fonctionnement

```
SELECTIONNEZ LA FONCTION
   Sommaire                          Jour    Nuit
```

Le système affiche le nouvel état

```
RESTRICTION NUIT SELECTIONNEE
   Sommaire                          Jour    Nuit
```

4 et 5 Gestion de la date et de l'heure

Il est possible de modifier la date et l'heure du système depuis le poste opérateur, pour cela appuyez sur :

```
SELECTIONNEZ LA FONCTION
   No. Abrg    Facture    horaire    Date    Heure
```

Saisissez la date comme indiquée puis validez par :

```
COMPOSEZ LA DATE (JJMMAAAA)                 26/08/1999
                                  Envoi    Gomme
```

Le système affiche la date modifiée. Pour modifier l'heure, appuyez sur :

```
LUNDI 18 AOUT                                17 : 21
    Retour      Heure      Modif
```

ou sur la touche :

```
SELECTIONNEZ LA FONCTION
   No.¡Abrg    Facture      Horaire       Date       Heure
```

Il est possible d'avancer ou de reculer le système d'une heure (touche [+ 1H] ou [- 1H]) ou de saisir l'heure du format HH MM SS.

Si une zone est omise, elle est par défaut à 00.
Par exemple, si vous saisissez 08, le système enregistre 08 H 00 mn 00 s.
Validez les modifications par :

```
VARIATION  (+, -)  OU HH (MM(SS))
    + 1 H      - 1 H                  Envoi      Gomme
```

Gestion hôtelière

L'accès à ce menu conduit à l'écran.

```
SELECTIONNEZ LA FONCTION
   Sommaire    Arrivee     Depart      Reveil      Cabine
```

1 2 3 4

IMPORTANT : Si vous utilisez fréquemment ces fonctions, votre exploitant peut définir des touches programmables donnant un accès direct à chacune d'elle.

1 Arrivée d'un client.

La touche [Arrivee] permet d'ouvrir l'accès au réseau public pour le téléphone d'une chambre de l'hôtel.
Saisissez le numéro du poste de la chambre puis appuyez sur :

```
COMPOSEZ LE N¡ DU POSTE : 325
   Sommaire    Retour                  Envoi       Gomme
```

Les services du type : "ne pas déranger", "renvoi", "réveils programmés" sur le poste sont annulés.

Si la manœuvre est possible, elle est réalisée par le système.

```
PATIENTEZ, SVP...
```

Si la manœuvre n'est pas possible.

```
ERREUR : FAUX NUMERO
```

2 Départ d'un client.

La touche D part permet de supprimer l'accès au réseau public pour le téléphone d'une chambre d'hôtel. Saisissez le numéro du poste de la chambre et validez par :

```
COMPOSEZ LE N¡ DU POSTE : 325
   Sommaire    Retour                Envoi      Gomme
```

Le coût des communications du poste de la chambre depuis l'arrivée du client est indiquée en monnaie nationale.
Pour éditer sur l'imprimante du système un justificatif, appuyez sur :

```
COUT : xxxx
            Ticket     Annul      Confirm      Euros
```

L'affichage en Euro se fait par appui sur la touche interactive Euros. Retour à la monnaie nationale par touche interactive Change.

```
COUT EUROS : XXXX
              Ticket      Annul      Confirm     Change
```

Pour fermer définitivement le compte de la chambre, appuyez sur la touch Confirm.

```
PATIENTEZ, SVP...
```

3 Réveil.

La touche Reveil permet la programmation d'un réveil pour une chambre donnée.
Saisissez le numéro de la chambre et validez par :

```
COMPOSEZ LE N¡ DU POSTE : 325
   Sommaire    Retour                 Envoi      Gomme
```

• Appuyez sur :

```
PAS DE REVEIL ACTIVE
                          Active                Suivant
```

Saisissez l'heure du réveil, puis validez par :

```
COMPOSEZ L'HEURE (HH MM) :  06:45
                                     Envoi      Gomme
```

Le système enregistre l'heure de réveil.

```
POSTE 325 A UN REVEIL A 06:45
                          Annul        Modif      Suivant
```

4 Gestion d'un poste de cabine téléphonique.

La touche Cabine permet d'autoriser temporairement les appels à partir d'un poste géré à partir du poste opérateur. Saisissez le numéro de la cabine et validez par :

```
NUMERO DU POSTE CABINE : 301
                                    Envoi      Gomme
```

Si la personne qui désire téléphoner est cliente de l'hôtel, appuyez sur :

```
NUMERO DU POSTE CABINE : 301
                        Client     Passage      Gomme
```

Saisissez le numéro de la chambre du client. Le coût de la communication sera automatiquement sur le compte de la chambre, validez par :

```
NUMERO DU POSTE CLIENT : 325
              Retour                Envoi      Gomme
```

Si le client n'est pas dans l'hôtel, appuyez sur :

```
NUMERO DU POSTE CABINE : 301
                          Client    Passage     Gomme
```

Quelques secondes après la fin de la communication du poste cabine, le poste opérateur est appelé. Après réponse, l'afficheur indique le coût en unités de taxes de la communication.

```
RETOUR CABINE 301                COUT 0003 UNITE
                                                Retour
```

Dans les deux cas après son utilisation, le poste cabine ne permet plus les appels extérieurs et ce jusqu'à la prochaine activation par le poste opérateur.

Visualisation des communications

Cette fonction permet de connaître l'état d'un poste et de connaître les postes internes ou externes participant à une conversation.
Pour cela appuyer sur :

```
QUE D SIREZ-VOUS VISUALISER
   Sommaire              Annuaire     Equipt
```

Saisissez le numéro du poste téléphonique sur lequel vous souhaitez obtenir des informations et validez par :

```
COMPOSEZ LE N¡ : 4002
   Sommaire                           Envoi      Gomme
```

Suivant l'état du poste, le système peut donner deux réponses :

```
L'EQUIPEMENT N'EST PAS EN COMMUNICATION
```

ou

```
4002
   Sommaire    Autre       Distant      Equipt
```

La touche [Distant] permet de connaître le correspondant interne ou externe (si celui-ci est raccordé au réseau numérique) avec lequel le poste est en conversation.

La touche [Equipt] est réservée à l'exploitant (visualisation des correspondants internes, et externes, utilisant une ligne extérieure).

Visualisation de l'état des lignes réseaux

Cette fonction permet de visualiser l'état des lignes réseaux et est plus particulièrement destinée à l'exploitant de l'installation.

Pour cela appuyer sur :

```
VISUALISATION ETAT LIGNE
              Acces                                Suite
```

Choisissez le type de lignes réseaux que vous voulez visualisez.

```
CHOISISSEZ LE TYPE D EQUIPEMENT
  Sommaire     JR_ANA       JR_MIC       JR_IA        -->
```

```
CHOISISSEZ LE TYPE D EQUIPEMENT
  JR_TO                     JR_T2                    <--
```

Après avoir sélectionné un type d'équipement, l'afficheur propose de renseigner les rubriques suivantes :

```
SITE :                      /GRAPPE
 Sommaire
```

Utilisez la touche du clavier de numérotation pour revenir à l'état initial du poste opérateur.

Surveillance des lignes groupées

Cette fonction permet de visualiser le trafic téléphonique sur un groupement de postes.
L'accès au menu s'effectue par :

```
SURVEILLANCE DES LIGNES GROUPEES
              Acces                          Suite
```

Indiquez le numéro d'appel du groupement de poste, puis validez .

```
COMPOSEZ LE N¡ DE LIGNES GROUPEES : 5000
  Sommaire                          Envoi     Gomme
```

L'afficheur visualise le nombre d'appels en attente :

```
NOMBRES D'APPELS EN ATTENTE : 05
  Sommaire                Retour                Suite
```

Retour : permet de consulter un autre groupement de postes.

Suite : permet l'accès au menu d'attente maximum des correspondants extérieurs qui tentent de joindre le groupement.

```
TEMPS D ATTENTE MAXIMUM :                     00:00:00
   Sommaire    Retour                            Suite
```

Utilisez la touche du clavier de numérotation pour revenir à l'état initial du poste opérateur.

Vos numéros abrégés personnels

Notez dans ce tableau, les noms et numéros de vos correspondants enregistrés sous la fonction répertoire :

N° abrégé	Nom	Téléphone
0		
1		
2		
3		
4		
5		
6		
7		
8		
9		

Copyright © 1999 - 2000 Matra Nortel Communications. Tous droits réservés.
Matra Nortel Communications se réserve le droit de modifier ses produits sans préavis.
Document non contractuel.
Référence : DY4315013 - MNPS6660AAAAA01
Date : Octobre 2000
Publié en France